polini motori®
trasforma il meglio in massimo

THOR 250

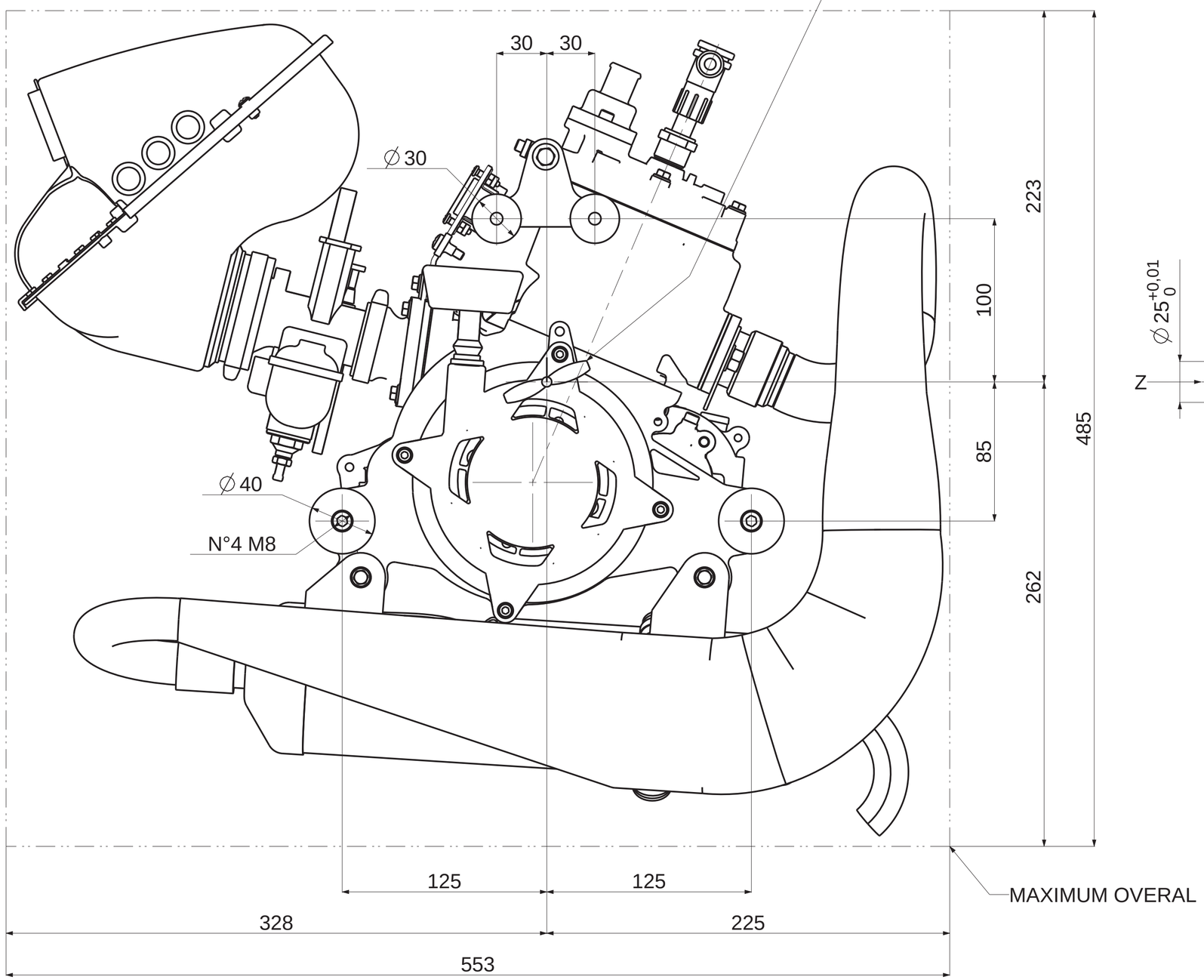

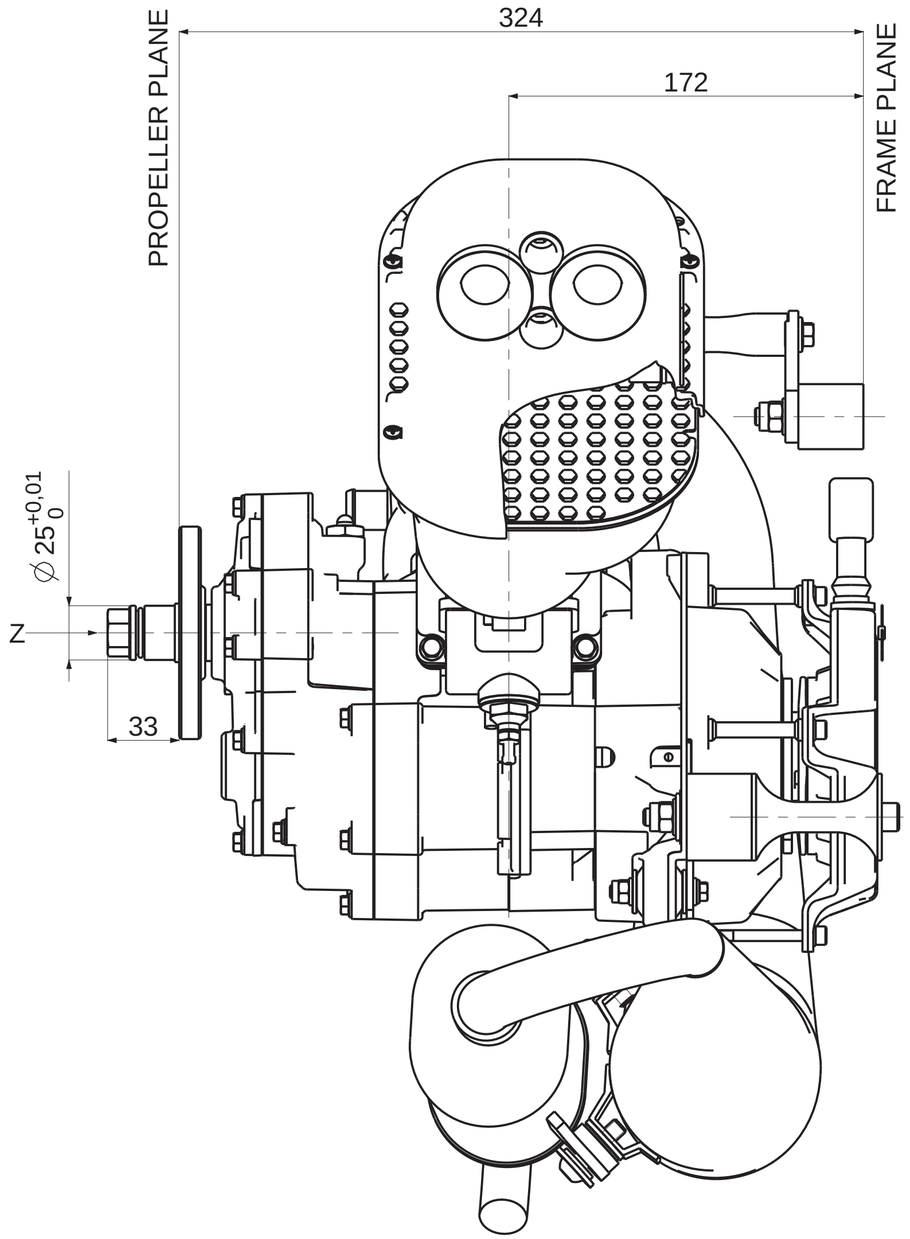

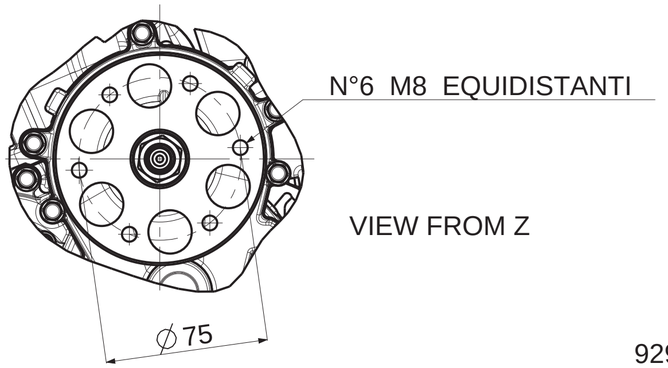

929-000-001